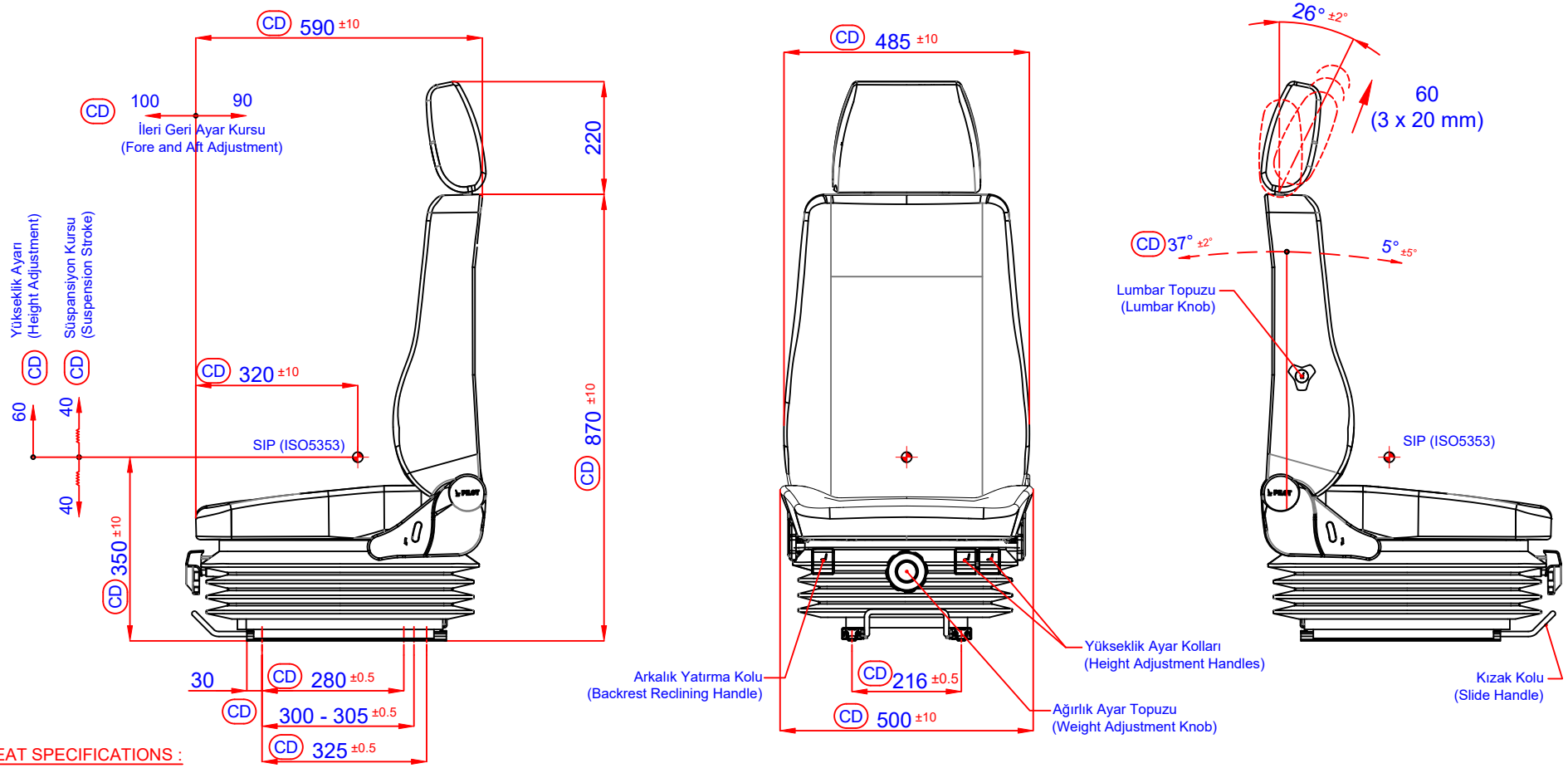

SEAT SPECIFICATIONS :

* With headrest.
* Front controls.
* Right handed mechanical plastic lumbar (L8).
* Front surfaces of seat cushion, backrest and headrest (C80).
* RH and LH front sides of seat cushion and backrest (C31).
* RH and LH sides of seat cushion, backrest, headrest and backrest rear surface (C31).
* Slide connection 216mm (OH8000).

KOLTUK ÖZELLİKLERİ :

* Kafalıklı.
* Önden kontrollü.
* Sağdan mekanik plastik lumbarlı (L8).
* Oturak, arkalık ve kafalık ön yüzleri (C80).
* Oturak ve arkalık ön yüz sağ-sol (C31).
* Oturak, arkalık, kafalık yan duvarları ve arkalık arka yüzü (C31).
* Kızak ekseni önden 216mm (OH8000).

No	Değişiklik (Revision)	Tarih (Date)	İsim (Name)	Onay İsim (Appr.Name)

METRİK (METRIC)
Tolerans verilmeyen ölçüler ISO2768-1:1989 orta sınıfa göre bakılacaktır.
(Unidentified tolerances should be taken acc. to ISO2768-1:1989 / medium.)

Lineer boyutlar için izin verilen saphmalar. (Permissible deviations for linear dimensions.)	
0.5 up to 3	±0.1
over 3 up to 6	±0.1
over 6 up to 30	±0.2
over 30 up to 120	±0.3
over 120 up to 400	±0.5
over 400 up to 1000	±0.8
over 1000 up to 2000	±1.2
over 2000 up to 4000	±2

Açısal boyutlar için izin verilen saphmalar. (Permissible deviations for angular dimensions.)	
up to 10	±1°
over 10 up to 50	±0°30'
over 50 up to 120	±0°20'
over 120 up to 400	±0°10'
over 400	±0°5'

Kırık kenarlar için izin verilen saphmalar. (Permissible deviations for broken edges.)	
0.5 up to 3	±0.2
over 3 up to 6	±0.5
over 6	±1

Döşeme Dış Hatlar (Cushion Contours)	±10 / ±3°

Aksi belirtilmediği sürece ölçüler : mm
(Unless otherwise specified dim. are in : mm)

RESİM ÜZERİNDEN ÖLÇÜ ALMAYINIZ
(THIS DRAWING IS NOT TO SCALE)

Ölçek (Scale): - / -

	Tarih (Date)	Adı (Name)	İmza (Sign)
Tasarım (Designer)	02.08.2022	PİLOT	
Çizen (Drawn)	02.08.2022	E.TUNÇBİLEK	
Kontrol (Checked by)	02.08.2022	I.TURP	
Onay (Approved)	29.06.2022	U.AKBABA	

Tip / Model (Type)	Muavin (Co-Driver)		
Malzeme (Material)	- - -		
Renk (Colour)	- - -		
Ağırlık (Weight)	42 Kg.		

Kontrol (Control)	C	Kritik Ölçü (Critical Dim.)	CD
Ölçü (Dimension)	- - -	Sertlik (Hardness)	- - -
Yüzey İşlem (Surface Treatment)	- - -		
Isıl İşlem (Heat Treatment)	- - -		
Parça Adı (Part Name)	MEKANİK SÜSPANSİYONLU ŞOFÖR KOLTUĞU (DRIVER SEAT WITH MECHANICAL SUSPENSION)		
Parça No (Part No)	P1444-1098/M80		A4
Orijinal No (Original No)	P1444-P1098L8C80C31C31/M80F4-RH		
Karşılık No (Equivalent No)	- - -	Sınıf (Class) - - -	Sayfa (Page)

PİLOT TAŞIT KOLTUKLARI SAN. ve TİC. A.Ş.
Organize Sanayi Bölgesi Kırmızı Cad. No : 7
16140 Nilüfer / BURSA
Tel : +90 224 411 0280 pbx / Fax : +90 224 411 02 82
email : pilot@pilot.com.tr / web : www.pilot.com.tr
Bu dokümanın tüm hakları PİLOT Taşıt Koltukları A.Ş.'ye aittir. PİLOT Taşıt Koltukları A.Ş.'nin izni olmadan kısmen veya tamamen kullanılamaz, çoğaltılamaz ve üçüncü şahıslara verilemez.
(All rights reserved. Copyright of this document is owned by PILOT Taşıt Koltukları A.Ş. No part of this document may be used or reproduced in any form and made available to any third parties without the written permission of pilot tasit koltukları a.s.)